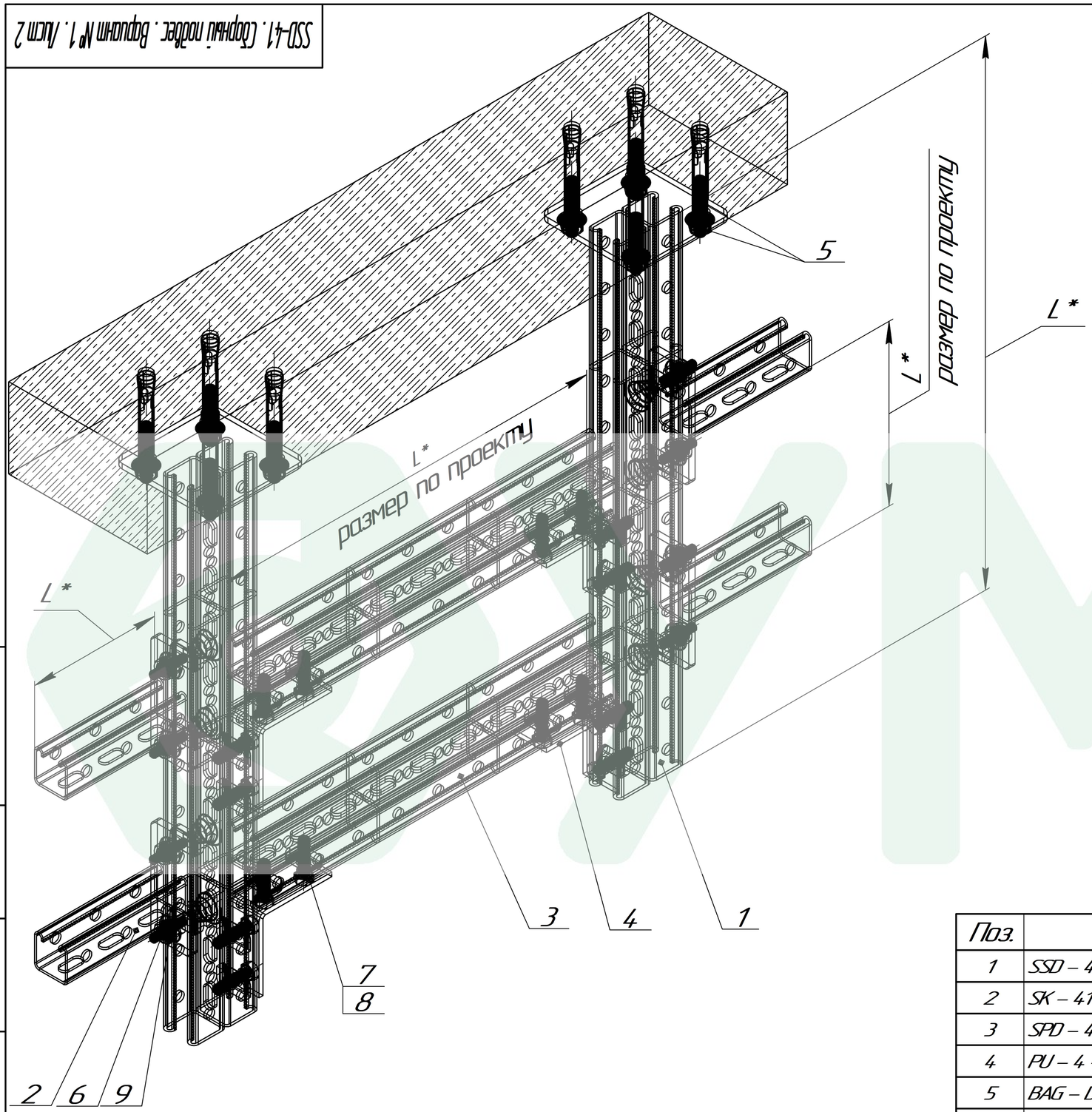

В (лист 1)

Вариант монтажа страт-консоли
с предварительно установленным Т-болтом с пружиной

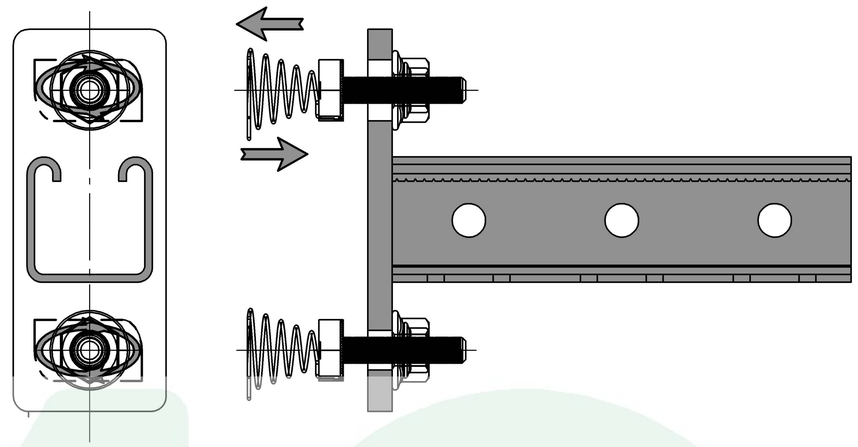

* Переменные данные для исполнения:

L* – длина элемента, мм.
M* – диаметр резьбы элемента, мм.
ØD* – диаметр элемента, мм.
HD* – покрытие элемента
S* – толщина элемента, мм

Поз.	Артикул	Наименование	Кол-во, шт
1	SSD – 41 – L* – HD*	Страт – стойка двойная 41 x 41 мм	1
2	SK – 41 – L* – HD*	Консоль 41 x 41 мм	4
3	SPD – 41 – L* – HD*	Страт профиль двойной 41 x 41 мм	2
4	PU – 4 – HD*	Пластина угловая 90° 4 отв_	4
5	BAG – D* – L*	Болт анкерный с гайкой	12
6	TBP – M* – L*	Т – болт с пружиной	8
7	B – M* – L* – HD*	Болт шестигранный DIN 933	16
8	SG – M* – HD*	Страт гайка	24
9	GF – M*	Гайка с фланцем DIN 6923	8

Изм.	Лист	№ докум.	Подп.	Дата	ФУМС	SSD-41. Сборный подвес. Вариант № 1. Лист 2	Лист

Подп. и дата | Инв. № дубл. | Взам. инв. № | Подп. и дата | Инв. № подл.

Копировал | Формат А3